Manual de Operação e Instalação

Cloud Gateway
GW3-CLOUD

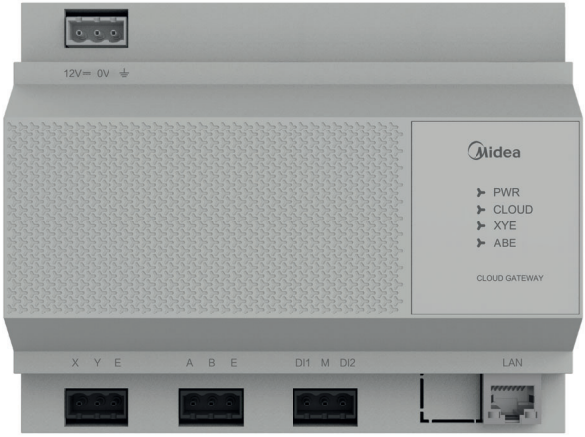

MANUAL DE OPERAÇÃO E INSTALAÇÃO

Cloud Gateway GW3-CLOUD

Índice

PRECAUÇÕES DE SEGURANÇA 3

1. INSTRUÇÕES DE OPERAÇÃO 5

1.1 Hardware do Gateway 5

1.2 Funções do Gateway 6

2. INSTRUÇÕES DE INSTALAÇÃO 9

2.1 Introdução ao Produto 9

2.2 Dimensões do Produto 9

2.3 Acessórios de Instalação 10

2.4 Método de Instalação 10

PRECAUÇÕES DE SEGURANÇA

O Manual de Operação e Instalação deste produto descreve como manusear o produto adequadamente, evitando ferimentos pessoais e perdas materiais, bem como utilizar o produto de maneira correta e segura.

⚠ CUIDADO

Leia atentamente as precauções de segurança antes da instalação. Certifique-se de compreender e de observar as precauções importantes de segurança fornecidas abaixo. Significado dos símbolos e marcações:

⚠ *Advertência: O manuseio incorreto pode resultar em lesões pessoais ou perda material.*

⚠ *Atenção: Indica que operações serão afetadas por ignorar uma precaução.*

Após concluir a instalação, teste para verificar se o dispositivo está funcionando normalmente e entregue o manual ao cliente para que seja guardado em segurança.

Descrição dos Ícones

Ícone	Nome	
⃠	Proibido. Informações específicas sobre o item proibido são descritas nos ícones ou na forma de gráfico ou texto próximo ao local onde o símbolo é encontrado.	
!	Obrigatório. Informações específicas sobre o item obrigatório são descritas nos ícones ou na forma de gráfico ou texto próximo ao local onde o símbolo é encontrado.	
⚠ Advertência	Instalação comissionada	Solicite que seu distribuidor ou um profissional instale o produto. O pessoal de instalação deve ter conhecimento profissional. Ao instalar por conta própria, qualquer erro cometido durante as operações poderá causar incêndio, choque elétrico ou lesão.
⃠ Advertências de uso	Proibido	Não use tintas combustíveis para pintar diretamente no produto, pois isso pode causar incêndio.
	Proibido	Não manuseie o produto com mãos molhadas ou úmidas e não deixe que água penetre no dispositivo, pois poderá causar choque elétrico.

NOTA

A instalação ou conexão incorreta de equipamentos ou acessórios pode provocar choques elétricos, curtos-circuitos, vazamentos, incêndio ou outros danos ao equipamento. Utilize apenas acessórios, equipamentos opcionais ou peças de reposição fabricadas ou aprovadas pela Midea.

⚠ ADVERTÊNCIA

- *Solicite ao distribuidor ou a um profissional que faça a instalação do produto.*
- *Esta unidade deve ser instalada por técnicos qualificados. Os usuários não estão autorizados a instalar o produto por conta própria; caso contrário, poderão ocorrer ferimentos pessoais, risco de choque elétrico, incêndio ou danos ao controlador.*
- *Outros trabalhos de fiação elétrica devem ser realizados por um técnico qualificado de acordo com o diagrama de circuito. Todo o trabalho de fiação deve estar de acordo com as especificações de segurança elétrica.*
- *Consulte os Códigos e/ou Normas aplicáveis à instalação da unidade no local, de maneira a assegurar que a instalação elétrica esteja de acordo com os padrões e requisitos especifi cados. "Norma NBR 5410 Instalações Elétricas de Baixa Tensão".*
- *É proibido modificar o uso e funcionamento do produto sem autorização.*

⚠ ATENÇÃO

- *Não instale o produto em locais propensos a vazamentos de gases inflamáveis. Gases inflamáveis ao vazarem poderão permanecer ao redor do produto e causar incêndio.*
- *Não instale o controle em estações base e outros locais onde haja forte interferência eletromagnética, onde poeira e outras partículas minúsculas possam se acumular facilmente e em locais molhados ou facilmente expostos à água e à luz solar.*
- *Não coloque o controle próximo a lâmpadas, para evitar interferência no sinal remoto.*
- *Mantenha o controle longe de outros dispositivos para garantir que haja espaço suficiente para instalação e dissipação de calor. Manter afastado de aparelhos de aquecimento; caso contrário, o produto poderá não funcionar corretamente.*
- *Em caso de mau funcionamento, entre em contato com um técnico profissional. NÃO desmonte ou repare o produto sem autorização.*
- *Não instale o controle onde possa haver acesso fácil por crianças.*

⚠ ADVERTÊNCIA

- *Certifique-se de que os materiais de instalação, teste ou aplicados estejam em conformidade com a legislação relevante.*
- *Retire e descarte quaisquer embalagens plásticas para que ninguém, especialmente crianças, possa brincar com elas. Risco possível de sufocamento.*

NOTA

Não instale a unidade em um local com muito óleo, vapor, gás sulfeto. Caso contrário, o produto poderá se deformar e falhar.

1. INSTRUÇÕES DE OPERAÇÃO

1.1 Hardware do Gateway

O Gateway GW3-CLOUD a seguir denominado “Gateway” é usado junto com o “Cloud Service” (serviço em nuvem) para fazer o carregamento de dados da unidade VRF para o servidor em nuvem por meio do Gateway.

Os modelos adaptados são da ODU/UC V8 + IDU/UT de 3ª geração ou da ODU/UC V8 + IDU/UT V8.

O Gateway suporta um barramento RS-485 e é capaz de receber 8 sistemas de refrigerante (a quantidade máxima da IDU/UT é 64); Suporta 1 porta DI que é definida como uma interface de parada de emergência; Suporta 1 porta LAN usada para configuração de página da Web.

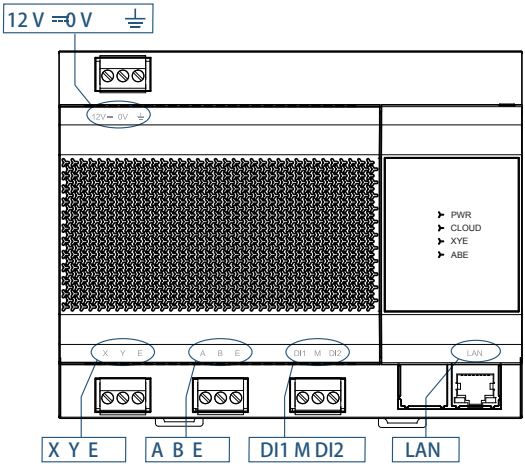

Porta	Função
12 V 0 V	Fonte de alimentação 12 V CC.
X Y E	Conecta a porta da ODU/UC XYE (*1) e suporta 8 sistemas de refrigerante (até 64 IDUs). Múltiplos gateways de acesso ao sistema de refrigerante (*2), com as portas X/Y/E na unidade mestre da ODU/UC de cada sistema de refrigerante conectado às portas X/Y/E do Gateway em série.
A B E	Reservado.
D I1 M DI2	Contato seco para conexão em curto circuito da DI1 e M quando o Gateway iniciar a lógica de desligamento de emergência. **Esta função liberará o bloqueio de inicialização da IDU/UT. A função de parada de emergência é descrita em detalhes nas seções a seguir.*
LAN	Os dados são enviados para o servidor em nuvem pela LAN.

**1: A porta X do Gateway está conectada à porta X da ODU/UC, e a porta Y do Gateway está conectada à porta Y da ODU/UC.*

**2: Quando vários sistemas de refrigerante estão conectados, estes precisam usar endereços diferentes.*

LED	Função
PWR	Quando a fonte de alimentação está funcionando normalmente, o indicador de fonte de alimentação PWR permanece aceso. ***Observação:*** *Quando o indicador de fonte de alimentação pisca, a fonte de alimentação está anormal.*
CLOUD	Indica se a conexão com o servidor em nuvem foi bem-sucedida: permanece acesa quando a conexão é bem-sucedida; desliga quando a conexão falha.
XYE	Quando a unidade VRF e a IDU/UT podem se comunicar normalmente, a luz pisca uma vez sempre que os dados normais são recebidos.
A B E	Reservado.

Temperatura ambiente operacional	-10°C a +50°C
Umidade ambiente operacional	RH25% - RH90%

1.2 Funções do Gateway

1.2.1 Gateway Web

O endereço IP de fábrica do gateway é 192.168.1.200. Digite http://Gateway IP no navegador para acessar a página da Web integrada do Gateway. O PC precisa estar no mesmo segmento de rede que o Gateway.

Na barra de endereços do navegador Chrome (*3), digite http://192.168.1.200. A página Web do Gateway é exibida na figura abaixo:

**3: Outros navegadores podem ser incompatíveis, impedindo que a função da Web funcione corretamente.*

1.2.1.1 Configurações

Os parâmetros são descritos a seguir:

Página de parâmetro		Descrição
Network Settings	IP address	Endereço IP do gateway com configurações de fábrica 192.168.1.200
	Mask	Máscara de sub-rede com configurações de fábrica 255.255.255.0
	Gateway	Gateway padrão, configurações de fábrica 192.168.1.1
	DHCP	Se estiver marcado, a função DHCP ficará ativada. Esta função está desativada nas configurações de fábrica.
Server Settings	Server IP address	Endereço do servidor, não alterável.
	Server Port	Porta de serviço, não alterável.
gateway_settings	version	Versão do software do firmware do gateway.
	SN	SN do gateway.

Após alterar os parâmetros, clique em “Save” (salvar) reiniciar o gateway de forma automática.

1.2.1.2 Firmware

Atualizar o firmware do Gateway: clique em “UpLoad” (carregar) e selecione o firmware correto.

O firmware é importado com sucesso quando a barra de progresso exibe 100%. O gateway reinicia de forma automática e atualiza o firmware.

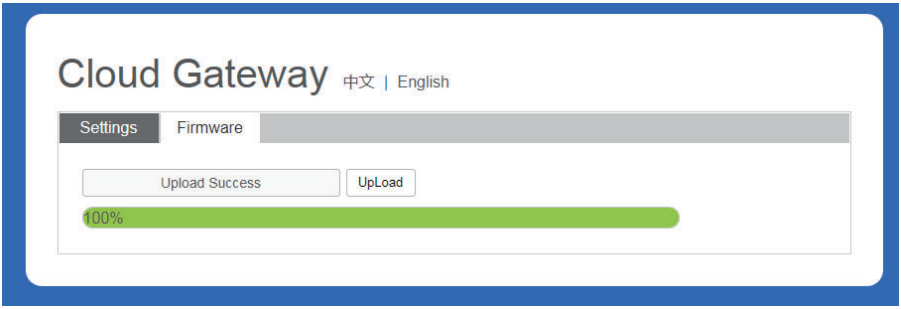

1.2.2 Restaurar configurações de fábrica

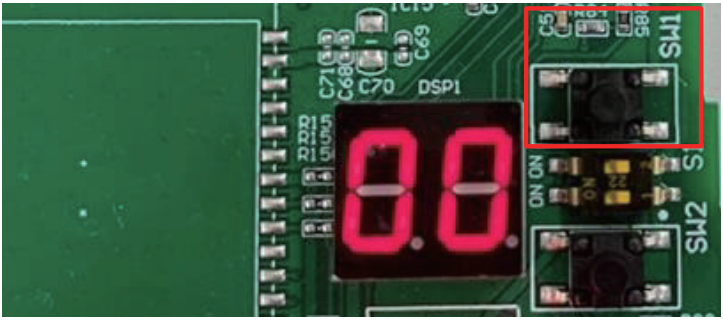

	SW1	SW2
Função	Restaurar configurações de fábrica	Reservado

Quando a configuração de fábrica é restaurada, o endereço IP do gateway e os parâmetros do servidor são definidos para os valores de configuração de fábrica. Etapas:

1. Desligue o Gateway, pressione e segure a SW1 e ligue o Gateway;
2. Mantenha pressionado a SW1 até que o visor digital exiba “LL” e solte a SW1; quando o visor digital exibir “FF”, o Gateway terá sido restaurado para a configuração de fábrica e redefinido e reiniciado de forma automática.

1.2.3 Parada de emergência

Em caso de curto-circuito na conexão de DI1 e M, o Gateway iniciará a função de desligamento de emergência.

Descrição lógica da parada de emergência: O Gateway usa polling contínuo (*4) para obter as informações do dispositivo conectado. Durante o período efetivo da função de parada de emergência, o Gateway determina que a IDU/UT está travada no estado de acordo com as informações de pesquisa e desbloqueará o atributo travado da IDU/UT correspondente.

Se a IDU/UT estiver ligada, o Gateway envia um comando de desligamento até que o Gateway saia da função de parada de emergência (*5).

**4: O intervalo de polling do Gateway depende do número de dispositivos conectados e geralmente leva cinco minutos para ser concluído.*

**5: Sair da parada de emergência não restaurará o status de bloqueio da IDU/UT, ou seja, a IDU/UT que estava originalmente bloqueada ficará desbloqueada.*

2. INSTRUÇÕES DE INSTALAÇÃO

2.1 Introdução ao Produto

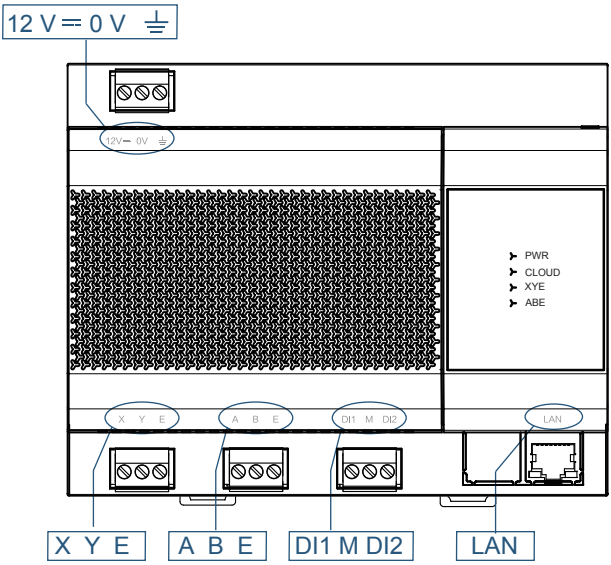

2.2 Dimensões do Produto

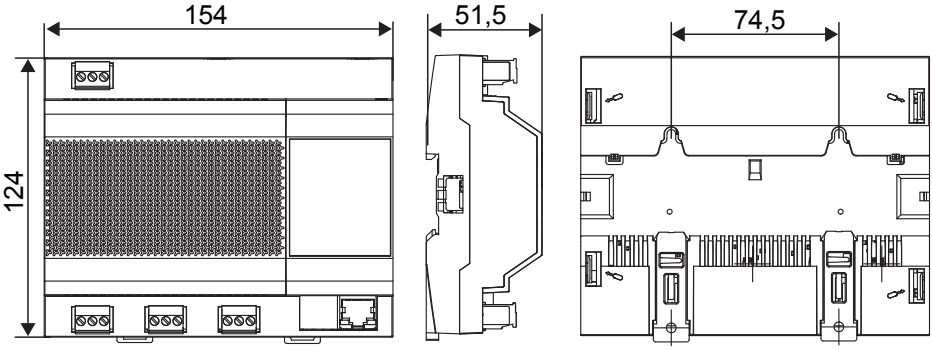

Unidade: mm

2.3 Acessórios de Instalação

Verifique se tem todas as peças a seguir.

N°	Nome	Qtd.	Comentários
1	Parafusos autorroscantes	4	ST4* 20
2	Tubo de expansão de plástico	4	Para uso na instalação do controle de parede
3	Terminal preto de 3 pinos	3	Para comunicação
4	Terminal cinza de 3 pinos	1	Para conectar a fonte de alimentação

2.4 Método de Instalação

2.4.1 Instalação do trilho guia

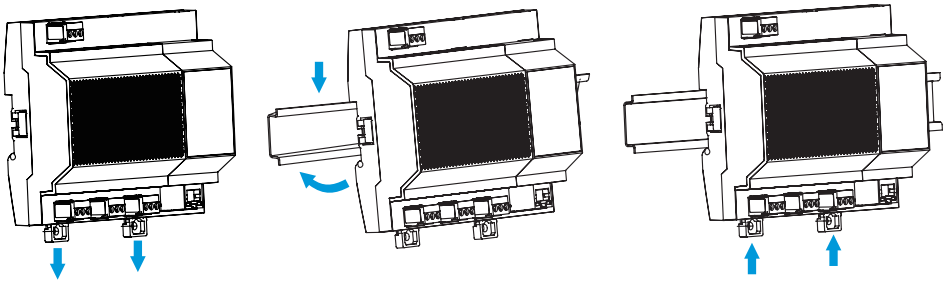

Puxe para abrir o encaixe Encaixe o produto no trilho guia Feche o encaixe

2.4.2 Montagem do dispositivo na parede

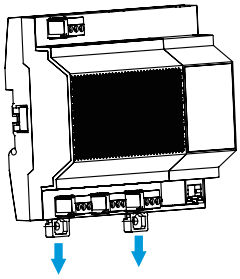

Puxe para abrir o encaixe

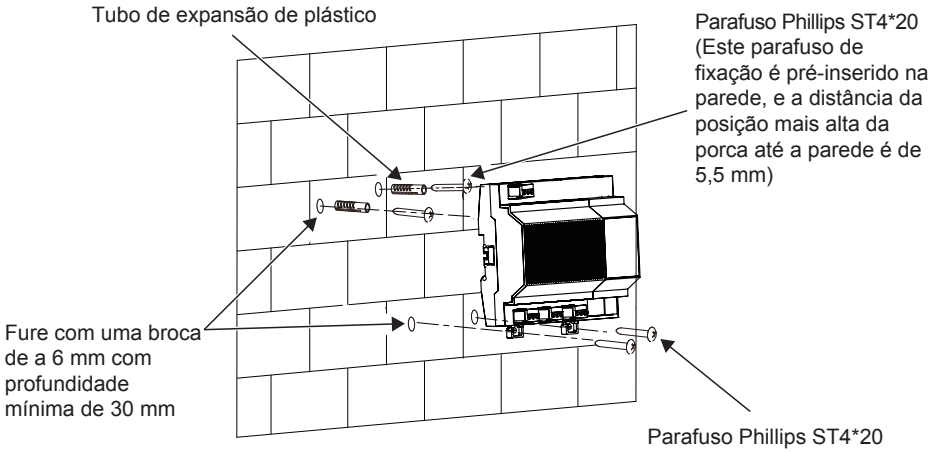

SAC - Serviço de Atendimento ao Consumidor
3003 1005 (capitais e regiões metropolitanas)
0800 648 1005 (demais localidades)

www.carrierdobrasil.com.br

A critério da fábrica, e tendo em vista o aperfeiçoamento do produto, as características daqui constantes poderão ser alteradas a qualquer momento sem aviso prévio.

Fabricado na China e comercializado por Springer Carrier Ltda.

Fabricante/Produtor
Nome: GD MIDEA HEATING AND VENTILATING EQUIPMENT CO., LTD
País de Origem: CHINA, REPÚBLICA POPULAR

Um produto Midea Carrier